ĐỒNG HỒ ĐO HIỂN THỊ SỐ ĐO VÒNG QUAY/TỐC ĐỘ DIN W72×H36MM, W96×H48MM, W72×H72MM

■ Đặc điểm

- Hiển thị Max.: 19999 (M5W), 1999 (Model khác)
- Chức năng Auto Zero / Chức năng Giữ (Hold) (trừ Model M5W)
- Chức năng lựa chọn giá trị RMS/AVG (Điện áp AC)
- Hiển thị LED 7 đoạn
- Kích thước vỏ thiết bị theo thông số DIN
- Loại chỉ hiển thị, loại cài đặt trước 1 ngõ ra, loại cài đặt trước 2 ngõ ra

⚠ **Vui lòng đọc kỹ "Chú ý an toàn cho bạn" trong hướng dẫn hoạt động trước khi sử dụng thiết bị.**

■ Thông tin đặt hàng

M 4 W ☐ — T ☐ — 1

	Số	M4Y / M4W / M4M	M5W
		Ngõ vào (F.S.)	Ngõ vào (F.S.)
Ngõ vào đo	1	0-10VDC / 1999	0-10VDC / 1999.9
	2	0-10VAC / 1999	0-10VAC / 1999.9
	DX	Ngõ vào DC (đặt hàng riêng)	Ngõ vào DC (đặt hàng riêng)
	XX	Ngõ vào AC (đặt hàng riêng)	Ngõ vào AC (đặt hàng riêng)
Cách thức đo AC	Bỏ trống	Giá trị AVG	
	R※1	Giá trị RMS	
Chức năng đo	T	Đồng hồ đo tốc độ (rpm)	
	S	Đồng hồ đo tốc độ thẳng (m/phút)	
Ngõ ra	Bỏ trống	Loại chỉ hiển thị	
	1P	Cài đặt một giá trị ngõ ra	
	2P	Cài đặt hai giá trị ngõ ra	
Kích thước	Y※2	DIN W72×H36mm	
	W※2	DIN W96×H48mm	
	M	DIN W72×H72mm	
Chữ số	4	1999 (3½ chữ số)	
	5	19999 (4½ chữ số)	
Mã/Tên sản phẩm	M	Đồng hồ đo	

※3: Loại đo AC M5W chỉ có RMS. Nó không có chữ "R" trong tên Model.
※4: M4Y, M5W là loại chỉ hiển thị.

■ Cách kết nối cho ứng dụng

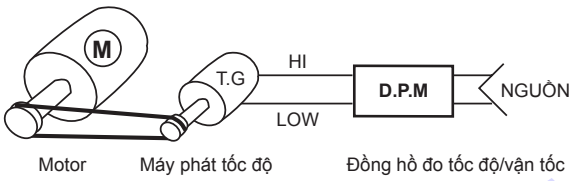

- Máy phát tốc độ (T.G)
  Máy phát này sẽ tạo ra điện áp tỷ lệ với tốc độ của Motor. D.P.M sẽ nhận điện áp về và hiển thị giá trị vòng quay. Hãy kiểm tra thông số của T.G.
- Thông số cho ngõ vào đo được ghi rõ trong phần thông tin đặt hàng, là giá trị hiển thị khi ngõ ra thông số là 0-10VDC và 0-10VAC. Thông số ngõ ra khác của máy phát tốc độ là tùy chọn theo người sử dụng.

Congthaiau.com

▣ Lựa chọn đồng hồ đo II

※Là việc lựa chọn đồng hồ đo ngoại trừ các Model **Series MT4N / MT4Y / MT4W.**

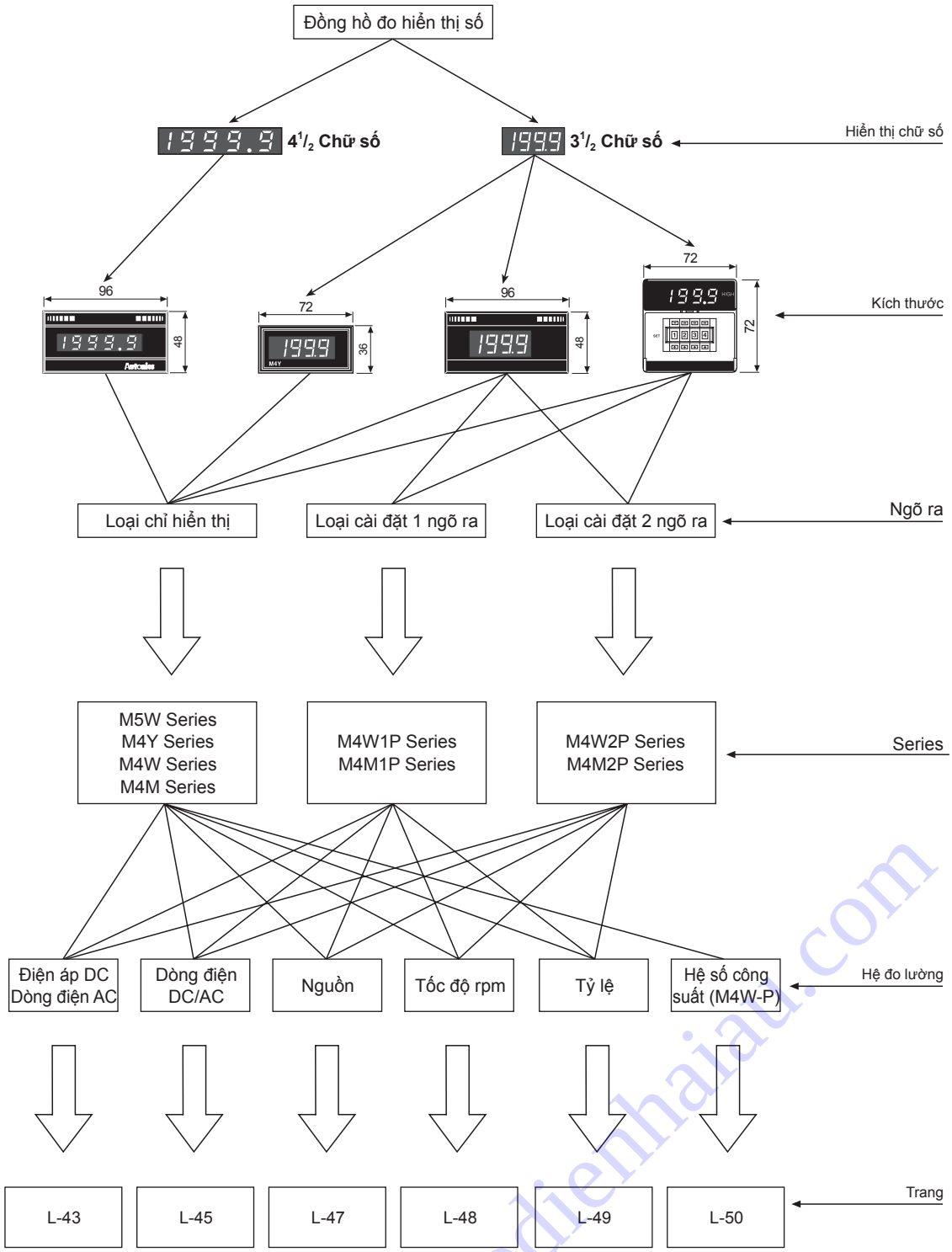

Codienhaiau.com

▣ Thông số kỹ thuật

Phân loại		Loại chỉ hiển thị		Loại cài đặt trước 1 ngõ ra	Loại cài đặt trước 2 ngõ ra
Hệ đo lường	Điện áp DC/AC	**M4Y-DV-□** **M4Y-AV□-□** **M5W-DV-□** **M5W-AV-□**	**M4W-DV-□** **M4W-AV□-□** **M4M-DV-□** **M4M-AV□-□**	**M4W1P-DV-□** **M4W1P-AV□-□** **M4M1P-DV-□** **M4M1P AV□-□**	**M4W2P-DV-□** **M4W2P-AV□-□** **M4M2P-DV-□** **M4M2P-AV□-□**
	Dòng điện DC/AC	**M4Y-DA-□** **M4Y-AA□-□** **M5W-DA-□** **M5W-AA -□**	**M4W-DA-□** **M4W-AA□-□** **M4M-DA-□** **M4M-AA□-□**	**M4W1P-DA-□** **M4W1P-AA□-□** **M4M1P-DA-□** **M4M1P-AA□-□**	**M4W2P-DA-□** **M4W2P-AA□-□** **M4M2P-DA-□** **M4M2P-AA□-□**
	Nguồn AC (0-10VDC)	**M4Y-W-□** **M5W-W-□**	**M4W-W-□** **M4M-W-□**	**M4W1P-W-□** **M4M1P-W-□**	**M4W2P-W** **M4M2P-W**
	Tốc độ/Rpm (0-10VDC) (0-10VAC)	**M4Y-T□-□** **M4Y-S□-□** **M5W-T-□** **M5W-S-□**	**M4W-T□-□** **M4W-S□-□** **M4M-T-□** **M4M-S-□**	**M4W1P-T□-□** **M4W1P-S□-□** **M4M1P-T-□** **M4M1P-S-□**	**M4W2P-T□-□** **M4W2P-S□-□** **M4M2P-T-□** **M4M2P-S-□**
	Hệ số công suất (4-20mADC)	—	M4W-P (Tham khảo L-48)	—	—
Ngõ vào cho phép Max.		150% của thông số ngõ vào (Ở 400VAC: 120%)			
Nguồn cấp		100-240VAC 50/60Hz ★ 5VDC (Trừ Model M5W) ★ 24-70VDC	110/220VAC 50/60Hz ★ 24-70VDC ★ 100-240VAC 50/60Hz		
Dải điện áp cho phép		90~110% dải điện áp định mức			
Công suất tiêu thụ		DC: 2W, AC: 4VA		DC: 3W, AC: 5VA	
Phương thức hiển thị		Hiển thị LED 7 đoạn			
Chiều cao ký tự		M4Y, M4W, M5W : 14mm / M4W1P, M4W2P, M4M1P, M4M2P: 10mm			
Độ chính xác hiển thị		DC: F.S. ±0.2% rdg ± 1 chữ số AC: F.S. ±0.5% rdg ± 1 chữ số			
Chu kỳ lấy mẫu		300ms			
Phương thức chuyển đổi A/D		Phương thức tích phân độ dốc kép			
Thời gian đáp ứng		2 giây (0~Max.)			
Hiển thị tần số		2.5 lần/giây			
Công suất tiếp điểm		—		Ngõ ra tiếp điểm Relay: 250VAC 3A 1c	Ngõ ra tiếp điểm Relay: 250VAC 3A 1c×2
Trở kháng cách ly		100MΩ (sóng kế mức 500VDC)			
Độ bền điện môi		2000VAC 50/60Hz trong 1 phút			
Chịu nhiễu		Nhiễu sóng vuông ±1kV (độ rộng xung: 1us) gây bởi nhiễu máy móc			
Chấn động	Cơ khí	Biên độ 0.75mm ở tần số 10~55Hz (trong 1 phút) theo mỗi phương X, Y, Z trong 1 giờ			
	Sự cố	Biên độ 0.5mm ở tần số 10~55Hz (trong 1 phút) theo mỗi phương X, Y, Z trong 10 phút			
Va chạm	Cơ khí	300m/s² (khoảng 30G) theo mỗi phương X, Y, Z trong 3 lần			
	Sự cố	100m/s² (khoảng 10G) theo mỗi phương X, Y, Z trong 3 lần			
Tuổi thọ Relay	Cơ khí	—		Min. 10,000,000 lần hoạt động	
	Sự cố	—		Min. 100,000 lần hoạt động (250VAC 3A Tải thuần trở)	
Môi trường	Môi trường nhiệt độ	-10~50°C, bảo quản: -20~60°C			
	Độ ẩm môi trường	35~85%RH, bảo quản: 35~85%RH			
Trọng lượng		M4Y: Khoảng 144g M5W: Khoảng 172g	M4W: Khoảng 168g M4M: Khoảng 262g (M4M-P: Khoảng 268g)	M4W1P: Khoảng 253g M4M1P: Khoảng 290g	M4W2P: Khoảng 278g M4M2P: Khoảng 316g

※ Ký hiệu "★" là loại nguồn cấp tùy chọn riêng (có thể đặt hàng theo yêu cầu riêng).
※ Không dùng sản phẩm trong môi trường ngưng tụ hoặc đông đặc.

Coulenhaau.com

■ Kích thước

(đơn vị: mm)

• M4Y

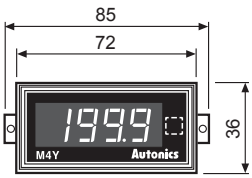

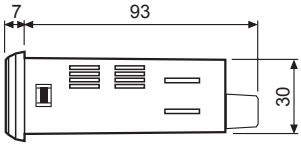

• Mặt cắt bảng lắp

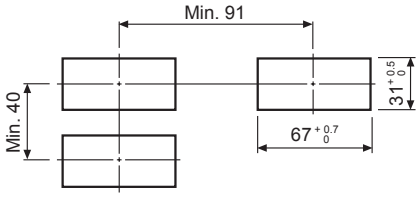

※Đơn vị của giá trị hiển thị sẽ hiển thị ở phần ⬚ phía trước.

(đơn vị: mm)

• M4W

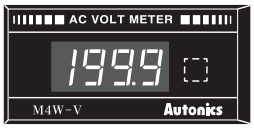

• M4W1P

• M4W2P

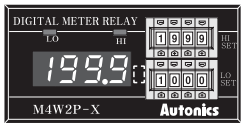

• M5W

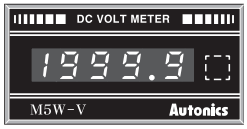

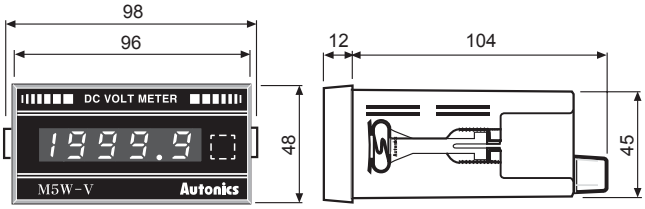

• Mặt cắt bảng lắp

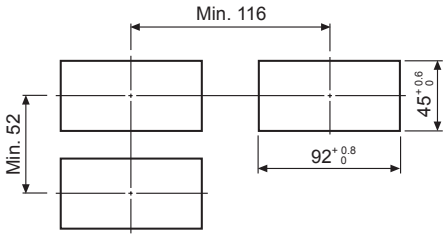

※Đơn vị của giá trị hiển thị sẽ hiển thị ở phần ⬚ phía trước.

(đơn vị: mm)

• M4M

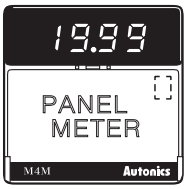

• M4M1P

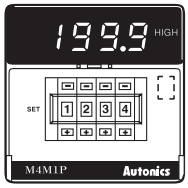

• M4M2P

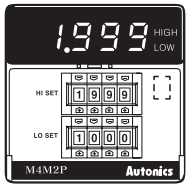

• Mặt cắt bảng lắp

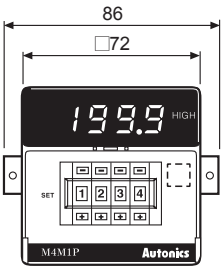

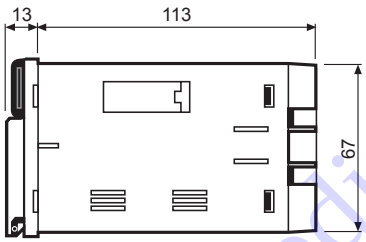

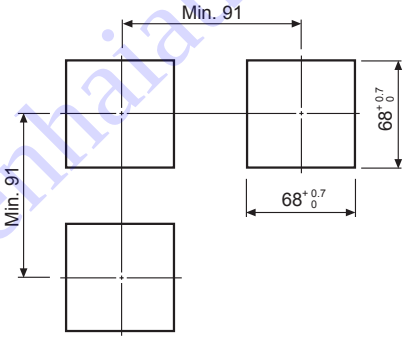

※Đơn vị của giá trị hiển thị sẽ hiển thị ở phần ⬚ phía trước.

Codienhaiai.com

■ Cách kết nối

• M4Y

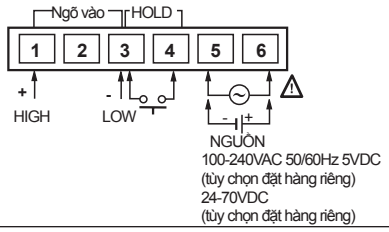

• M4W

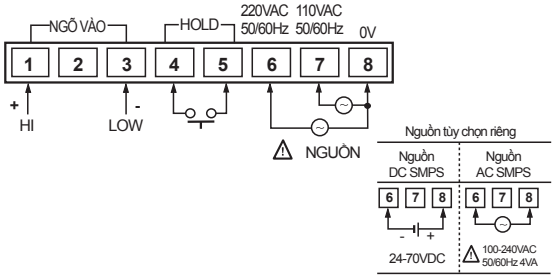

• M5W

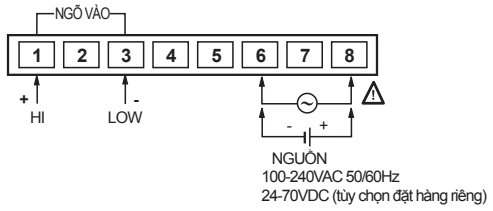

• M4W1P

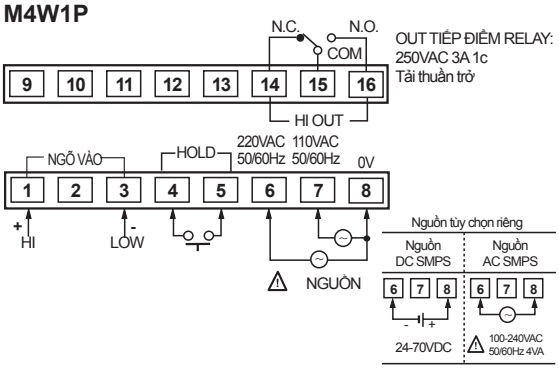

• M4W2P

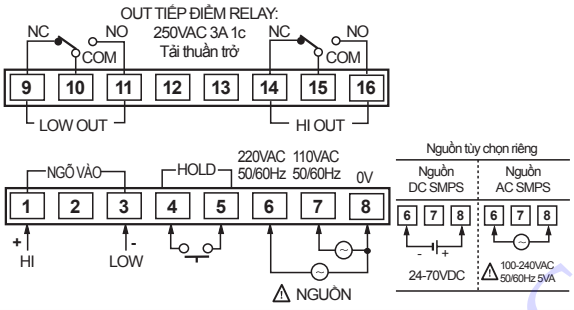

• M4M

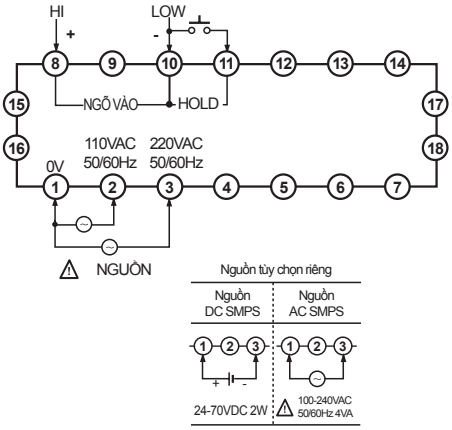

• M4M1P

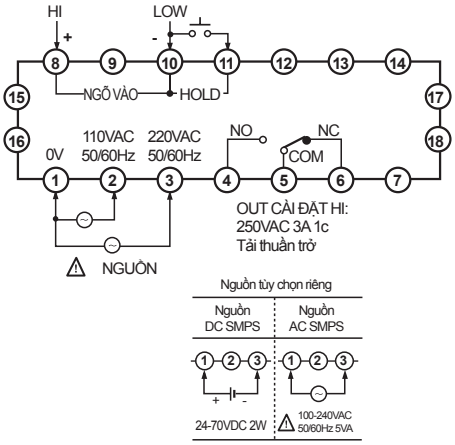

• M4M2P

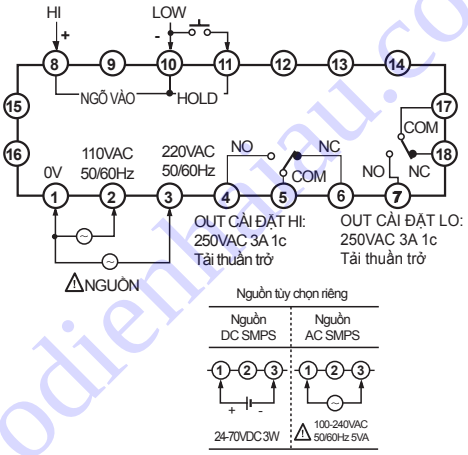

Codientuau.com